VERGLASUNGEN

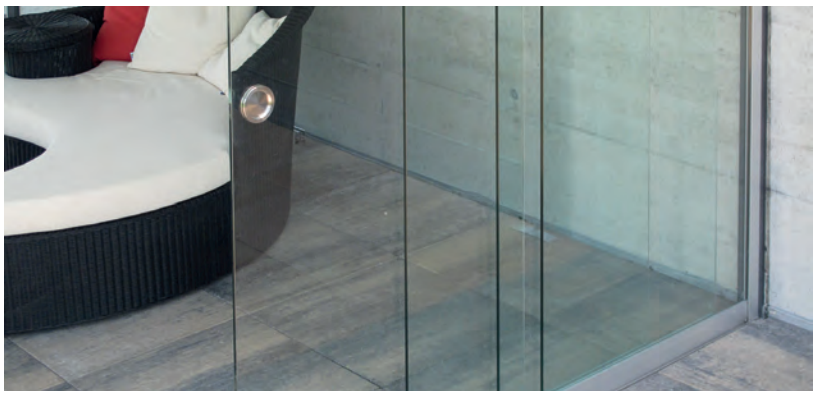

PERGOLA & PAVILLON | GLASDACH

SEITEN- / FRONTVERGLASUNG

VERGLASUNGEN SV1051 | SV1020

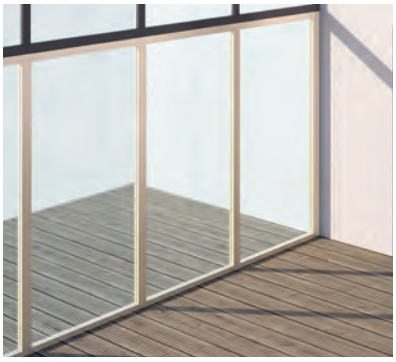

SV1051 Festverglasung

SV1020 Schiebeverglasung

- Verglasungssysteme aus 8 mm Verbundsicherheitsglas und Aluminium-Profilen (unisoliert)
- Das Glas wird zusätzlich erhitzt, um Spontanbrüche zu reduzieren (ESG-H)
- Glas kann auch mit Mattfolie oder satiniert bestellt werden (Sichtschutz)
- Alurahmen in diversen Farbtönen erhältlich
- Optional abschliessbar
- Optionaler Kippflügel sorgt für die Abführung warmen Luft
- Auch nachträgliche Montagen möglich an Anlagen oder bestehende Konstruktionen

Technische Massangaben in Millimeter

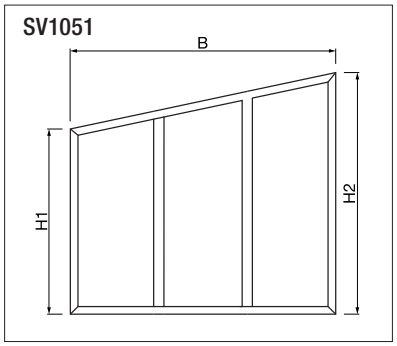

Festverglasung mit Dachschräge

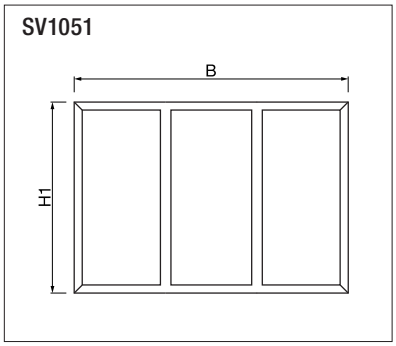

Festverglasung rechteckig

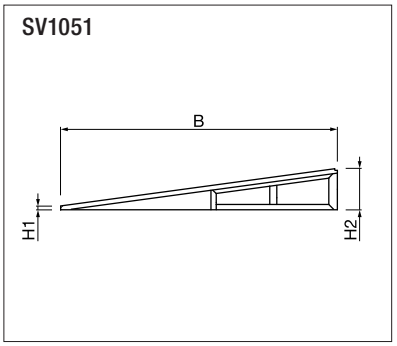

Glas-Spickel

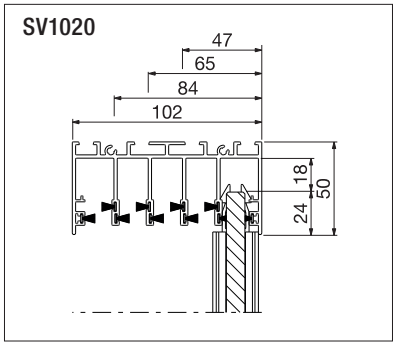

Deckenschiene Standard (2-5-spurig)

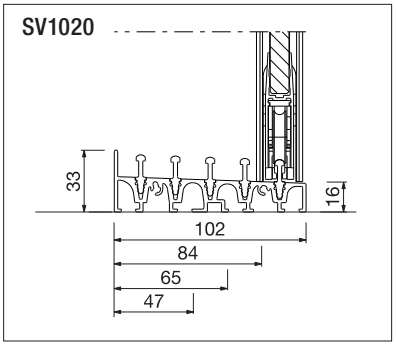

Bodenschiene Standard (2-5-spurig)

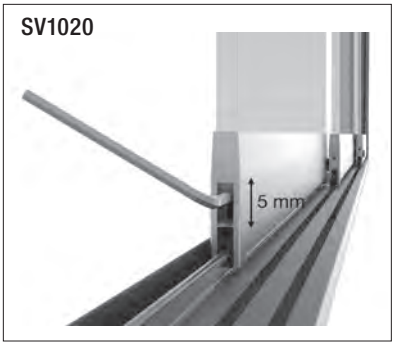

Bodenschiene Standard

EN 13561

5 YEARS STOBAG WARRANTY

REGISTRIERUNG ERFORDERLICH

COLORS

Entdecken Sie die vielfältigen Möglichkeiten bei der Auswahl der Gestellfarben.

Mehr Informationen auf www.stobag.com

Art.# **257802** – 2020-01 – © STOBAG – Änderungen vorbehalten. Je nach Land oder Region können technische Daten, Lieferumfang, Garantiebedingungen, Design und Verfügbarkeit von den Angaben in diesem Dokument abweichen.